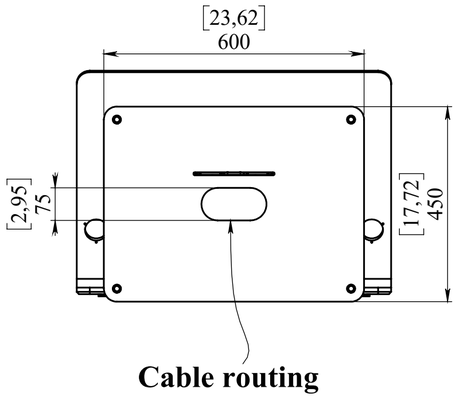

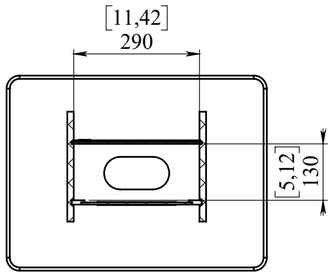

COUPE B-B

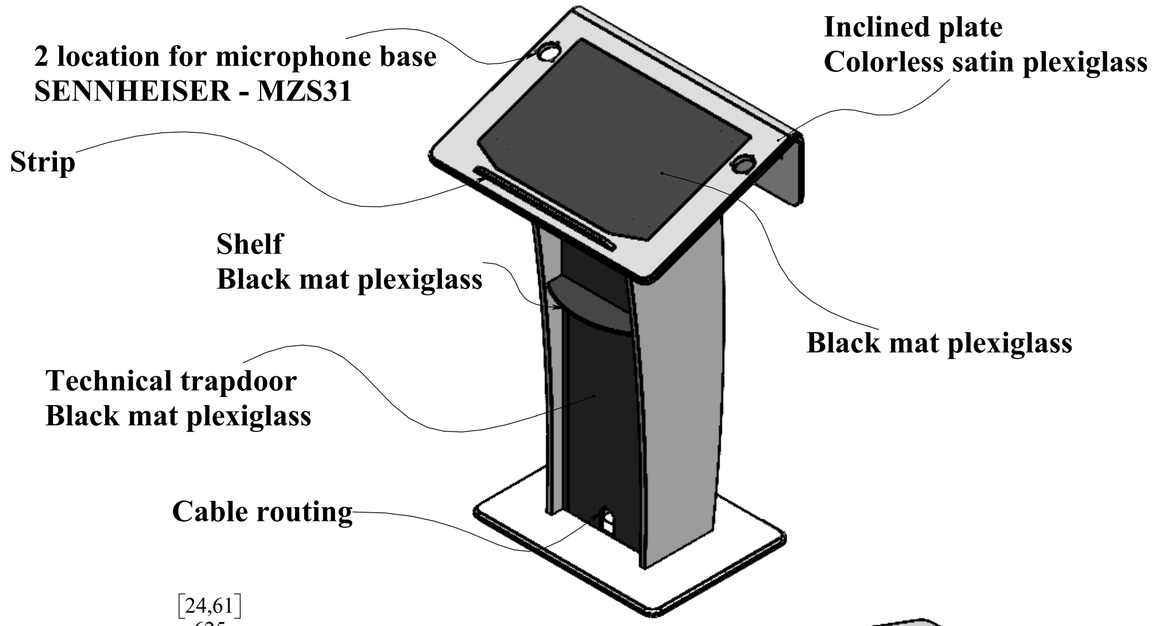

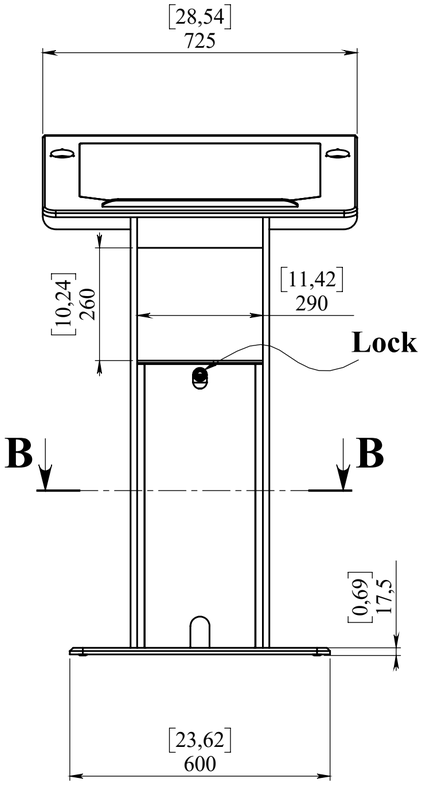

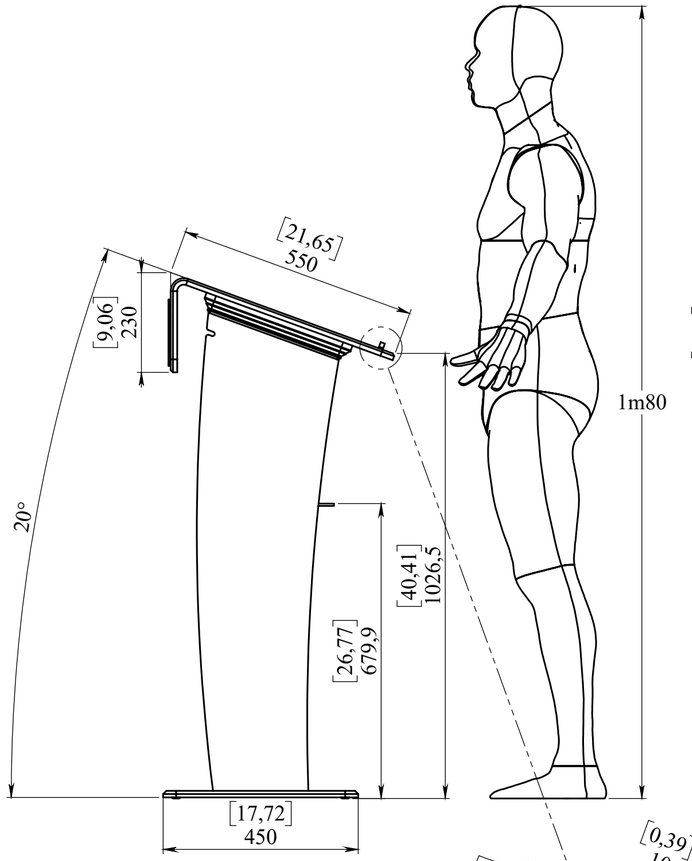

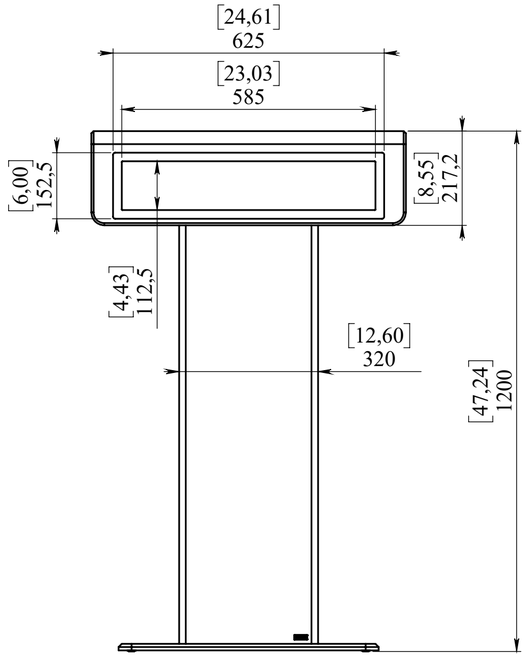

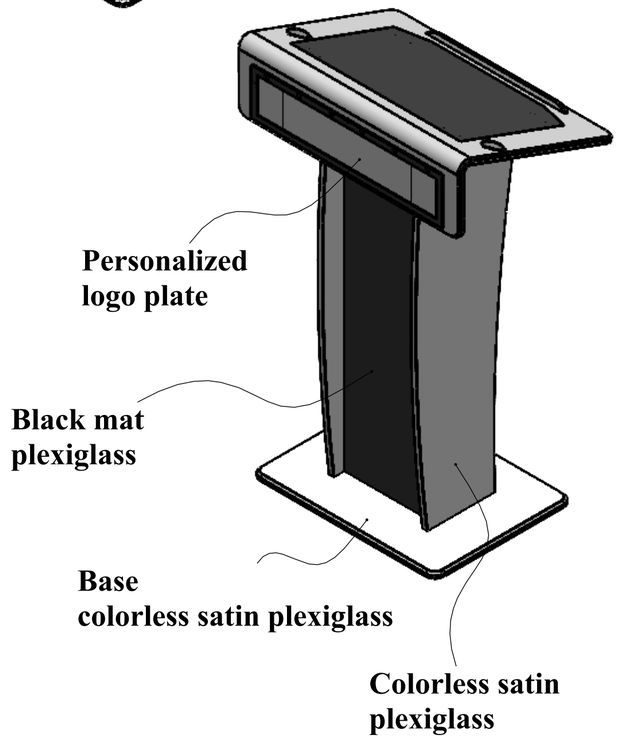

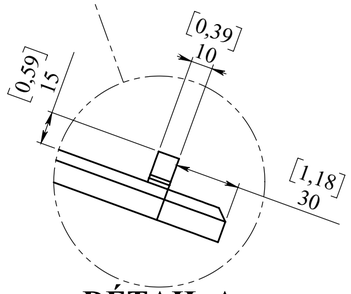

DÉTAIL A
ECHELLE 1 : 2

Indice	Date	Modifications	Visa
A	25/11/2024	Amélioration bandeau logo + serrure	CF

Tolérance générale Tolerie : NF-E 02-352 (n) | Tol. géné. menuiserie : +/- 1mm | Tol. géné. plasturgie : +/- 0.2mm hors épaisseurs

Echelle: 1:10 | Format: A2 | Matière: | Masse (g): 32165.5 | Date: 26/03/2024

AXEOS
138 Avenue de la Suisse Normande
14123 Fleury sur Orne
TEL.: 02.31.28.59.37
E-mail: corporate@axeos.net
Site: www.axeos.net

NEONYX MZS31
Ensemble

Dessiné par: CF
Vérifié par: TL

Réf.: **PLAN N° AX119-10** **A**

Ce plan est notre propriété. Il ne peut être reproduit sans notre autorisation, ni communiqué à des tiers (Loi de Mars 1957)