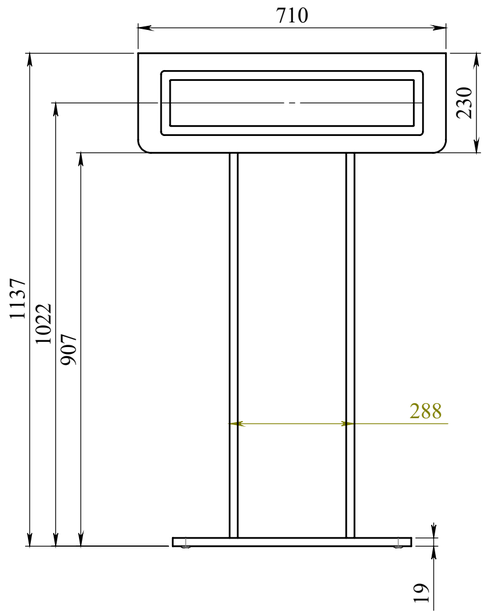

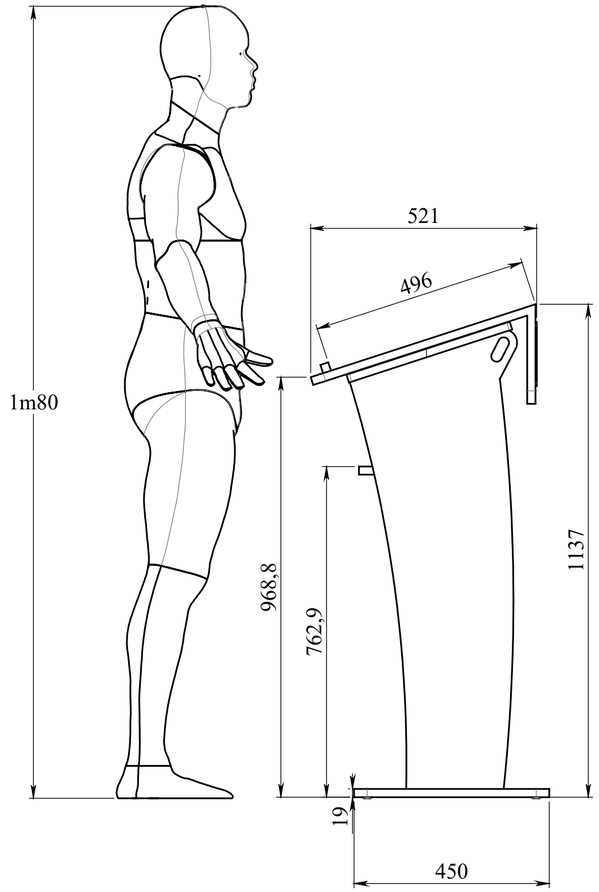

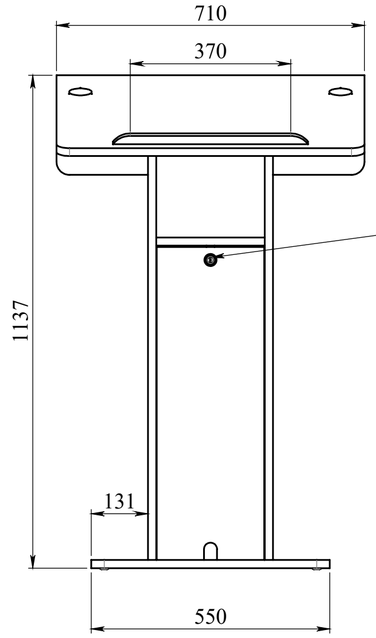

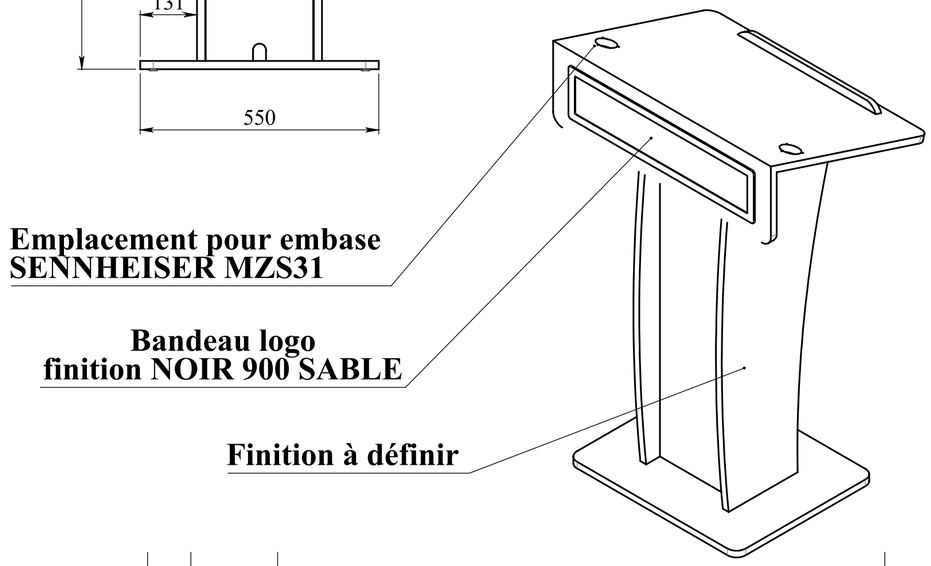

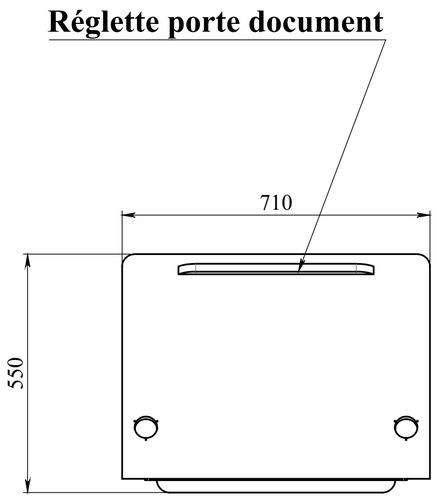

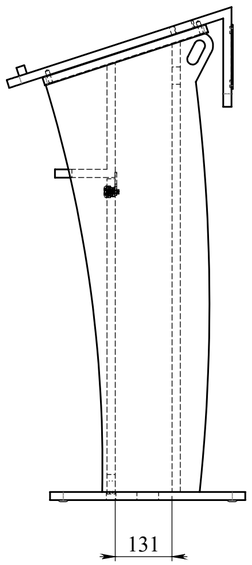

Indice	Date	Modifications	Visa

AXEOS
138 Avenue de la Suisse Normande
14123 Fleury sur Orne
TEL.: 02.31.28.59.37 E-mail: corporate@axeos.net
Site: www.axeos.net

Tolérance générale: ± 0,1

Finition :
BASALTE B135

Matière: Voir nomenclature

Masse (g): 123105.9

Echelle: 1:10 | Format: A2

Date:

Dessiné par: LARUE T

NEONYX Bois
Ensemble

Réf.: **PLAN N° AX084-C01**

Ce plan est notre propriété. Il ne peut être reproduit sans notre autorisation, ni communiqué à des tiers (Loi de Mars 1957)